テクニカル・メッセージ

A09C エンジン ベルト交換時 ベルトの掛け間違いにご注意ください

エンジンのベルト脱着作業を行った際、誤ったベルトレイアウトで掛けてしまうと、ベルトやベルトテンショナに過大な負荷が掛かり損傷するおそれがあります。エンジンのベルト脱着作業時は、ベルトレイアウトに留意していただき、正しくベルトを掛けていただきますようお願い致します。

■ 対象車両

大型トラック　大型観光バス（A09Cエンジン搭載車）

■ ベルトの掛け間違いで部品が損傷した事例

【大型トラック（A09CVAエンジン）の例】

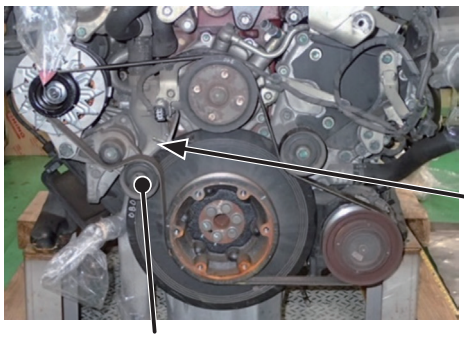

ベルトテンショナ

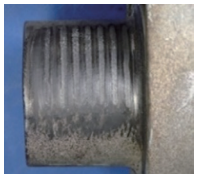

ベルト凹凸部が
当たっていた跡

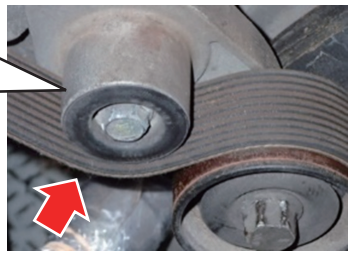

ベルトテンショナのボス部（非回転部）に
誤ってベルトが掛けられていた

＜参考：A09Cエンジンのベルトレイアウトのご紹介＞

＜大型トラック＞

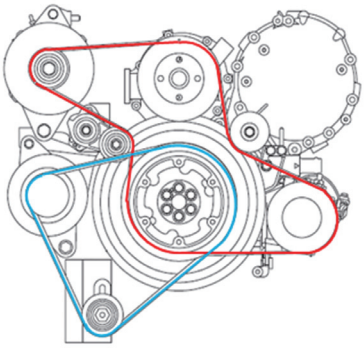

消防車両

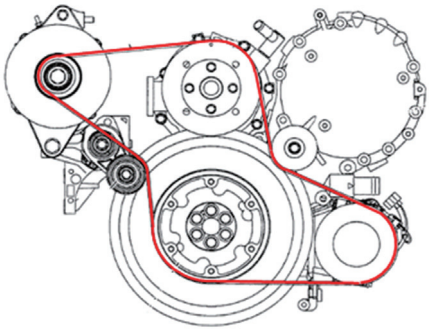

消防車両以外（※）

＜大型観光バス＞

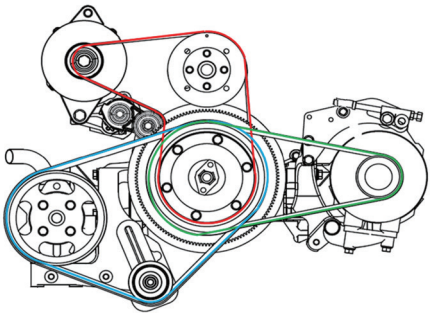

※直冷コンプレッサ搭載車は上記のベルトレイアウトと
異なりますので架装要領書等をご参照ください。

・ベルトの交換作業要領につきましては、整備解説書等をご参照ください。
・本件に関してご不明な点がありましたら最寄り日野販売会社にご相談ください。

日野自動車